# Productfiche
## s-MEXT-G00 006 O K

| Buitenunit<br>Binnenunit | | | | | 1 x PUZ-ZM60VHA2<br>s-MEXT-G00 006 O K |
|---|---|---|---|---|---|
| Set | Koeling | Nominale capaciteit | | kW | 6,8 |
| | | Opgenomen vermogen | | kW | 1,46 |
| | | Voelbare capaciteit | | kW | 6,1 |
| | | SHR (verhouding voelbare en nominale koeling) | | | 0,89 |
| | Verwarming | Nominale capaciteit | | kW | - |
| | Bevochtiging | Dampcapaciteit | | kg/u | - |
| Buitenunit | Specificaties | Afmetingen (B x D x H) | | mm | 950 x 330 x 943 |
| | | Gewicht | | kg | 67,0 |
| | | Koeling | Geluidsvermogen | dB(A) | 67 |
| | | | Geluidsdruk | dB(A) | 47 |
| | | | Luchtvolume | $m^3/u$ | 3.300 |
| | | | Toepassingsgebied | °C | -15~46 |
| | Koeltechnische gegevens | Diameter vloeistof- & gasleiding | | " | 3/8 - 5/8 |
| | | Maximale leidinglengte | | m | 55 |
| | | Maximaal hoogteverschil | | m | 30 |
| | | Koelmiddel | | | R32 |
| | | Hoeveelheid koelmiddel | | kg | 2,8 |
| | | $CO_2$-equivalent | | ton | 1,890 |
| | | Koelmiddelvoorvulling voor | | m | 30 |
| | | Navulhoeveelheid koelmiddel | | g/m | 40 |
| | | Maximale koelmiddelvulling | | kg | 3,6 |
| | | $CO_2$-equivalent bij max. koelmiddelvulling | | ton | 2,430 |
| | Elektrische gegevens | Voedingsspanning | | V;f;Hz | 230;1;50 |
| | | Voedingskabel | | $mm^2$ | 3G 4 |
| | | Afzekering | | A | 25 |
| Binnenunit | Specificaties | Afmetingen (B x D x H) | | mm | 600 x 500 x 1980 |
| | | Gewicht | | kg | 103,0 |
| | | Geluidsdruk | | dB(A) | 53 |
| | | Luchtvolume | | $m^3/u$ | 1400-2000 |
| | | Beschikbare statische druk | | Pa | 20 / 360 |
| | Toepassingsgebied | Temperatuur | | °C | 19~35 |
| | | Relatieve vochtigheid | | % | 30%~60% |
| | Elektrische gegevens | Voedingsspanning | | V;f;Hz | 230;1;50 |
| | | Voedingskabel | | $mm^2$ | 3G 2,5 |
| | | Maximale stroom | | A | 2,3 |
| | | Afzekering | | A | 6 |
| | | Communicatiekabel | | $mm^2$ | 4G 2,5 |

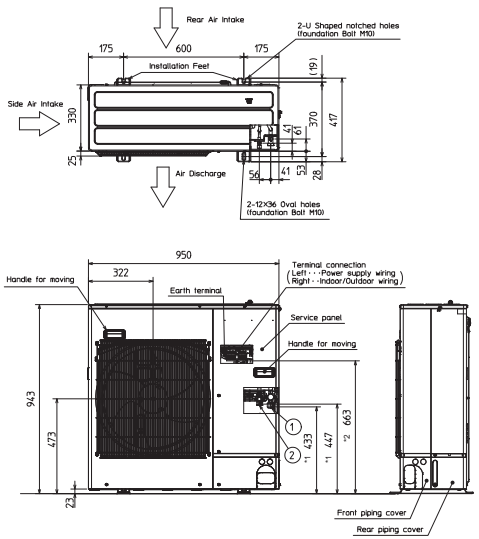


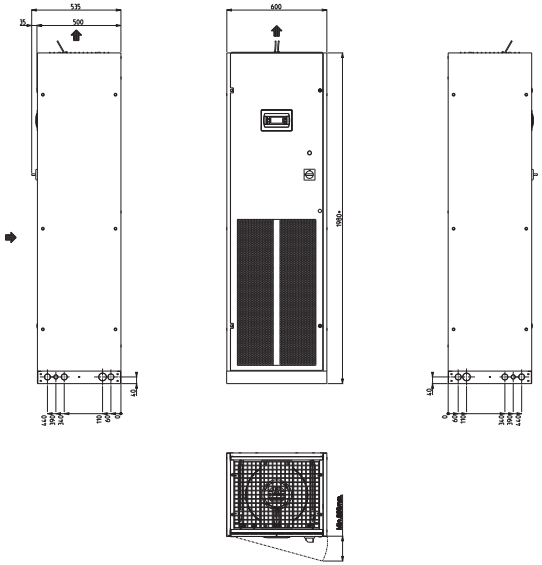

# Fiche produit
## s-MEXT-G00 006 O K
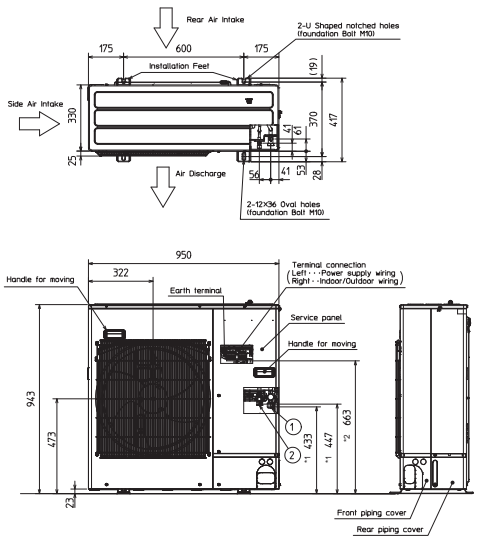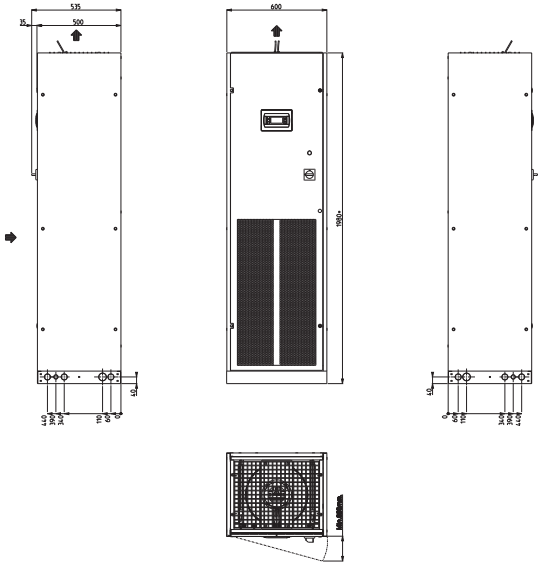
| Unité extérieure<br>Unité intérieure | | | | | 1 x PUZ-ZM60VHA2<br>s-MEXT-G00 006 O K |
|---|---|---|---|---|---|
| Set | Froid | Capacité nominale | | kW | 6,8 |
| | | Puissance absorbée | | kW | 1,46 |
| | | Puissance frigorifique sensible | | kW | 6,1 |
| | | SHR | | | 0,89 |
| | Chauffage | Capacité nominale | | kW | - |
| | Humidification | Capacité de vapeur | | kW | - |
| Unité extérieure | Spécifications | Dimensions (L x P x H) | | mm | 950 x 330 x 943 |
| | | Poids | | kg | 67,0 |
| | | Froid | Puissance acoustique | dB(A) | 67 |
| | | | Pression acoustique | dB(A) | 47 |
| | | | Débit d'air | m³/h | 3.300 |
| | | | Plage de fonctionnement | °C | -15~46 |
| | Données frigorifiques | Diamètre conduite liquide & gaz | | " | 3/8 - 5/8 |
| | | Longueur maximale | | m | 55 |
| | | Dénivellation maximale | | m | 30 |
| | | Type de fluide frigorigène | | | R32 |
| | | Précharge de fluide frigorigène | | kg | 2,8 |
| | | Précharge de fluide frigorigène pour | | m | 1,890 |
| | | Volume de mise à niveau du fluide frigorigène | | g/m | 30 |
| | | Équivalent $CO_2$ | | tonnes | 40 |
| | | Charge de fluide frigorigène maximale | | kg | 3,6 |
| | | Équivalent $CO_2$ en charge maximale | | tonnes | 2,430 |
| | Données électriques | Alimentation électrique | | V;ph;Hz | 230;1;50 |
| | | Câble d'alimentation | | mm² | 3G 4 |
| | | Taille de fusible recommandée | | A | 25 |
| Unité intérieure | Spécifications | Dimensions (L x P x H) | | mm | 600 x 500 x 1980 |
| | | Poids | | kg | 103,0 |
| | | Pression acoustique | | dB(A) | 53 |
| | | Débit d'air | | m³/h | 1400-2000 |
| | | Pression statique disponible | | Pa | 20 / 360 |
| | Plage d'utilisation | Température | | °C | 19~35 |
| | | Humidité relative | | % | 30%~60% |
| | Données électriques | Alimentation électrique | | V;ph;Hz | 230;1;50 |
| | | Câble d'alimentation | | mm² | 3G 2,5 |
| | | Intensité maximale | | A | 2,3 |
| | | Taille de fusible recommandée | | A | 6 |
| | | Câble de communication | | mm² | 4G 2,5 |